A-PDF Split DEMO : Purchase from www.A-PDF.com to remove the watermark

光学平板把手

螺丝盒及安装调整工具

步进电机

华光科达所生产的电动位移台所用步进电机性能稳定，运行稳定。适应在不同环境下使用。我厂同时代理国内外名牌步进电机、伺服电机，真空步进电机等，方便用户选择使用。

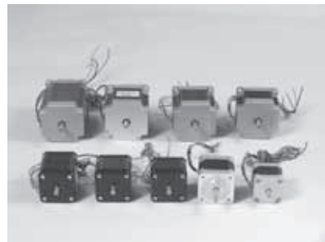

步进电机驱动器、驱动卡

华光科达同时提供国内外知名厂家的步进电机驱动器、伺服电机控制卡，便于用户自己组装控制系统。

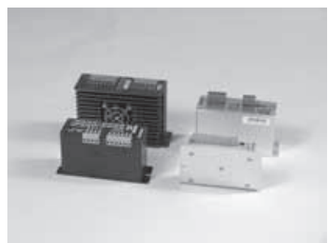

联轴结

华光科达所生产的电动位移台产品采用进口优质联轴结，可吸收振动，保护仪器核心元件。我们同时提供各类联轴结，方便用户更换。

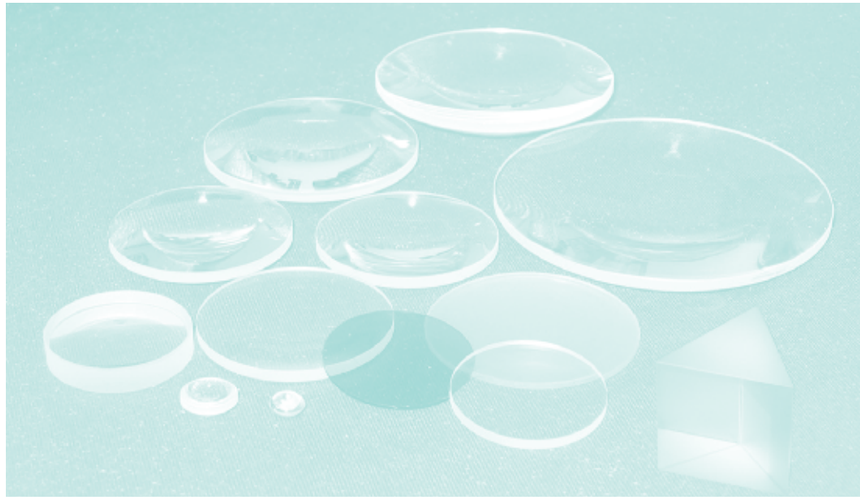

光学元件系列

光学元件系列 OPTICS

透镜 LENSES
HG1 系列平凸透镜 138
HG2 系列平凹透镜 139
HG3 系列双凸透镜 140
HG4 系列双凹透镜 140
HG 系列部分反射镜 140
反射镜 MIRRORS
HGF200 系列宽带介质膜高反镜 141
HGF300 系列金属反射镜 141
加强铝反射镜 141
棱镜、波片 PRISMS AND GLASS FILTERS
HGP100 系列直角棱镜 142
HGP200 直角屋脊棱镜 142
HGP300 道威棱镜 142
HGP400 格兰—泰勒棱镜 143
HGP500 渥拉斯顿棱镜 143
HGW100 λ/4 波片 143
HGW200 λ/2 波片 143
光栅、显微物镜 GRATINGS AND OPTICAL MICROSCOPE OBJECTIVE LENESE
HGG 系列光栅 144
HGO 系列显微物镜 144

HG1 系列平凸透镜

材料：精退火 K9 光学玻璃　焦距误差（EFL）：±2%　设计波长：587.6nm
透镜定心误差：3 分　直径误差：±0.0/−0.1mm　表面光洁度：3 ～ 4 级
中心厚度误差：±0.2mm　倒边：0.2mm × 45°　面型不规则：波长 /4 @632.8nm

注：部分规格可加工石英材料透镜。

型号	直径（mm）	焦距（mm）	背焦（mm）	半径（mm）	中心厚度（mm）	边 厚（mm）
HG1−010−012	10.0	12.5	9.929	6.46	3.90	1.53
HG1−010−016	10.0	16.0	13.890	8.26	3.20	1.52
HG1−010−020	10.0	20.0	18.217	10.36	2.80	1.51
HG1−010−025	10.0	25.0	23.353	12.91	2.50	1.49
HG1−010−032	10.0	31.5	29.992	16.27	2.30	1.51
HG1−010−040	10.0	40.0	38.606	20.65	2.10	1.49
HG1−010−050	10.0	50.0	48.723	25.84	2.00	1.51
HG1−010−063	10.0	63.0	61.686	32.50	1.90	1.51
HG1−010−100	10.0	100.0	98.885	51.64	1.70	1.46
HG1−015−020	15.0	20.0	16.711	10.40	5.00	1.78
HG1−015−060	15.0	60.0	58.507	31.02	2.30	1.38
HG1−020−030	20.0	30.0	27.025	15.50	4.50	0.84
HG1−020−050	20.0	50.0	47.231	25.84	4.20	2.19
HG1−025−025	25.0	25.4	18.031	13.11	11.16	2.00
HG1−025−027	25.0	26.7	20.440	13.80	9.50	1.55
HG1−025−032	25.0	31.5	26.328	16.27	7.86	2.00
HG1−025−040	25.0	40.0	35.893	20.65	6.21	2.00
HG1−025−050	25.0	50.0	46.096	25.84	4.70	1.47
HG1−025−052	25.0	52.2	49.146	27.00	4.70	1.63
HG1−025−063	25.0	63.0	59.472	32.50	4.00	1.50
HG1−025−076	25.0	76.0	73.632	39.28	3.60	1.56
HG1−025−080	25.0	80.0	77.385	41.30	3.94	2.00
HG1−025−100	25.0	100.0	97.674	51.64	3.54	2.00
HG1−025−125	25.0	125.0	122.882	64.55	3.22	2.00
HG1−025−160	25.0	160.0	158.055	82.62	2.95	2.00
HG1−025−200	25.0	200.0	198.190	103.28	2.76	2.00
HG1−025−250	25.0	250.0	248.570	129.24	2.61	2.00
HG1−025−315	25.0	315.0	313.678	162.79	2.00	1.50
HG1−025−400	25.0	400.0	397.564	206.10	2.38	2.00
HG1−025−500	25.0	500.0	498.472	258.18	2.30	2.00
HG1−025−800	25.0	800.0	798.880	413.44	1.70	1.50
HG1−025−1000	25.0	1000.0	998.830	516.50	2.15	2.00
HG1−040−050	40.0	50.0	42.142	25.84	11.98	2.50
HG1−040−063	40.0	63.0	56.752	32.50	9.38	2.50
HG1−040−080	40.0	80.0	74.927	41.30	7.67	2.50
HG1−040−100	40.0	100.0	95.699	51.64	6.53	2.50
HG1−040−125	40.0	125.0	121.260	64.55	5.68	2.50
HG1−040−160	40.0	160.0	156.730	82.62	4.96	2.50
HG1−040−200	40.0	200.0	197.070	103.28	4.45	2.50
HG1−040−250	40.0	250.0	247.610	129.24	4.06	2.50
HG1−040−500	40.0	500.0	497.830	258.18	3.28	2.50
HG1−050−063	50.0	63.0	53.223	32.50	14.73	3.00
HG1−050−080	50.0	80.0	72.446	41.30	11.43	3.00
HG1−050−100	50.0	100.0	93.771	51.64	9.45	3.00
HG1−050−160	50.0	160.0	155.469	82.62	6.87	3.00
HG1−050−250	50.0	250.0	246.700	129.24	5.44	3.00
HG1−050−500	50.0	500.0	497.212	258.18	4.21	3.00
HG1−100−160	100.0	160.0	146.253	82.62	20.85	4.00
HG1−100−250	100.0	250.0	241.370	129.24	14.05	4.00
HG1−100−500	100.0	500.0	494.129	258.18	8.89	4.00

HG2 系列平凹透镜

材料：精退火 K9 光学玻璃　焦距误差（EFL）：±2%　设计波长：587.6nm
透镜定心误差：3 分　直径误差：±0.0/−0.1mm　表面光洁度：3 ～ 4 级
中心厚度误差：±0.2mm　倒边：0.2mm × 45°　面型不规则：波长 /4 @632.8nm

注：部分规格可加工石英材料透镜。

型号	直径（mm）	焦距（mm）	背焦（mm）	半径（mm）	中心厚度（mm）	边 厚（mm）
HG2−010−012	10.0	−12.5	−13.500	−6.46	1.50	3.87
HG2−010−016	10.0	−16.0	−16.990	−8.26	1.50	3.19
HG2−010−020	10.0	−20.0	−20.990	−10.327	1.50	2.79
HG2−010−025	10.0	−25.0	−25.990	−12.91	1.50	2.51
HG2−010−032	10.0	−31.5	−32.500	−16.27	1.50	2.29
HG2−010−040	10.0	−40.0	−40.980	−20.65	1.50	2.11
HG2−010−050	10.0	−50.0	−51.030	−25.84	1.50	1.99
HG2−010−063	10.0	−63.0	−63.930	−32.5	1.50	1.89
HG2−010−100	10.0	−100.0	−101.000	−51.64	1.50	1.74
HG2−020−050	20.0	−50.0	−51.384	−25.84	2.10	4.11
HG2−025−025	25.0	−25.4	−26.710	−13.11	2.00	11.16
HG2−025−032	25.0	−31.5	−32.830	−16.27	2.00	7.86
HG2−025−040	25.0	−40.0	−40.980	−20.65	2.00	6.21
HG2−025−050	25.0	−50.0	−51.360	−25.84	2.00	5.22
HG2−025−063	25.0	−63.0	−64.260	−32.50	2.00	4.50
HG2−025−080	25.0	−80.0	−81.300	−41.30	2.00	3.94
HG2−025−100	25.0	−100.0	−101.300	−51.64	2.00	3.54
HG2−025−125	25.0	−125.0	−126.300	−64.55	2.00	3.22
HG2−025−160	25.0	−160.0	−161.300	−82.62	2.00	2.95
HG2−025−200	25.0	−200.0	−201.300	−103.28	2.00	2.75
HG2−025−250	25.0	−250.0	−251.400	−129.13	2.00	2.61
HG2−025−400	25.0	−400.0	−400.500	−206.10	2.00	2.38
HG2−025−500	25.0	−500.0	−501.300	−258.18	2.00	2.30
HG2−025−1000	25.0	−1000.0	−1001	−516.50	2.00	2.15
HG2−034−170	34.0	−170.0	−172.421	−88	3.25	4.91
HG2−040−050	40.0	−50.0	−51.690	−25.84	2.50	11.98
HG2−040−063	40.0	−63.0	−64.580	−32.50	2.50	9.38
HG2−040−080	40.0	−80.0	−81.630	−41.30	2.50	7.57
HG2−040−100	40.0	−100.0	−101.700	−51.64	2.50	6.53
HG2−040−125	40.0	−125.0	−126.700	−64.55	2.50	5.68
HG2−040−160	40.0	−160.0	−161.700	−82.62	2.50	4.96
HG2−040−200	40.0	−200.0	−201.600	−103.28	2.50	4.46
HG2−040−250	40.0	−250.0	−251.900	−129.24	2.50	4.06
HG2−040−500	40.0	−500.0	−501.600	−258.18	2.50	3.28
HG2−050−063	50.0	−63.0	−64.920	−32.50	3.00	14.73
HG2−050−080	50.0	−80.0	−81.960	−41.30	3.00	11.43
HG2−050−100	50.0	−100.0	−102	−51.64	3.00	9.45
HG2−050−160	50.0	−160.0	−162	−82.62	3.00	6.87
HG2−050−250	50.0	−250.0	−252.3	−129.24	3.00	5.11
HG2−050−500	50.0	−500.0	−502	−258.18	3.00	4.21

透镜

LENSES

HG3 系列双凸透镜

材料：精退火 K9 光学玻璃　　设计波长：587.6nm　　直径误差：±0.0/−0.1mm
中心厚度误差：±0.2mm　　面型不规则：波长 /4 @632.8nm　　焦距误差（EFL）：±2%
透镜定心误差：3 分　　表面光洁度：3 ～ 4 级　　倒边：0.2mm × 45°

技术指标						
型号	直径（mm）	焦距（mm）	背焦（mm）	R1=−R2(mm)	中心厚度（mm）	边厚（mm）
HG3−010−010	10.0	10.0	8.240	9.42	4.87	2.00
HG3−012−012	12.5	12.5	10.514	11.89	5.55	2.00
HG3−012−025	12.5	25.0	24.138	25.4	2.6	1.04
HG3−025−025	25.0	25.0	21.846	24.19	8.96	2.00
HG3−025−040	25.0	40.0	38.158	40.40	5.50	2.99
HG3−040−040	40.0	40.0	35.236	38.85	13.59	2.50
HG3−050−050	50.0	50.0	44.097	48.59	16.85	3.00
HG3−100−100	100.0	100.0	89.981	98.50	31.52	4.00

注：部分规格可加工石英材料透镜。

HG4 系列双凹透镜

材料：精退火 K9 光学玻璃　　设计波长：587.6nm　　直径误差：±0.0/−0.1mm
中心厚度误差：±0.2mm　　面型不规则：波长 /4 @632.8nm　　焦距误差（EFL）：±2%
透镜定心误差：3 分　　表面光洁度：3 ～ 4 级　　倒边：0.2mm × 45°

技术指标						
型号	直径（mm）	焦距（mm）	背焦（mm）	R1=−R2(mm)	中心厚度（mm）	边厚（mm）
HG4−010−010	10.0	−10.0	−10.480	−10.58	1.50	
HG4−012−012	12.5	−12.5	−12.480	−12.64	1.50	4.81
HG4−025−025	25.0	−25.0	−25.66	−26.16	2.00	8.36
HG4−040−040	40.0	−40.0	−40.82	−41.74	2.50	12.71
HG4−050−050	50.0	−50.0	−50.99	−52.15	3.00	15.77

注：部分规格可加工石英材料透镜。

HG 系列部分反射镜

技术指标	
材料	K9，熔石英 (FS)
尺寸公差	+0.0/−0.2mm
厚度公差	±0.2mm
通光孔径	>90%
面形	λ /8@632.8nm
平行度	<1 分
表面质量	60/40
分光精度	单波长 ±3%，宽带 ±5%
镀膜	一面镀介质部分反射膜，反面镀增透膜
损伤阈值	>10J/cm2，20ns，20Hz，@1064nm
常用波长	355，532，632.8，650，780，850，980，1030，1064nm，450−650，650−900，900−1200nm

订购信息

材料 − 直径 − 厚度 − 透射率 T/ 反射率 R− 入射角 − 设计偏振 − 波长

反射镜

MIRRORS

HGF200 系列宽带介质膜高反镜

型号	HGF201	HGF202	HGF203
波长（nm）	450−700	650−1000	1000−1400
直径 ϕ（nm）	25.4	25.4	25.4

HGF300 系列金属反射镜

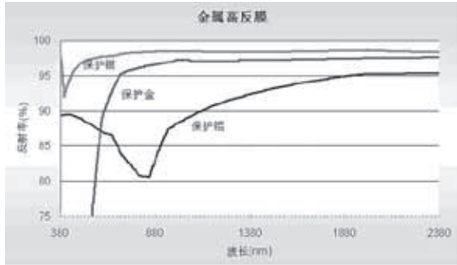

技术指标	
材料	K9
尺寸公差	+0.0/−0.2mm
厚度公差	±0.2mm
通光孔径	>90%
面形	参见下表
表面质量	60/40
镀膜	一面镀金属反射膜，反面不镀膜 保护铝：Ravg>87%@400−1200nm 保护银：Ravg>95%@400−12000nm 保护金：Ravg>98%@2000−12000nm
损伤阈值	>1J/cm2，20ns，20Hz，@1064nm

订购信息

材料 − 直径 − 厚度 − 入射角 − 波长

加强铝反射镜

在铝膜外镀一层介质膜，以防止铝膜层氧化，进而增强反射铝膜层的牢固度，反射率高于普通保护铝膜。

主要指标：

- 材料：K9
- 直径误差：±0.1mm
- 面型：λ /8@632.8nm

技术指标						
型号	HGF301	HGF302	HGF303	HGF304	HGF305	HGFT306
直径 ϕ（mm）	20	25.4	30	40	50	60

棱镜、波片

PRISMS AND GLASS FILTERS

HGP100 系列直角棱镜

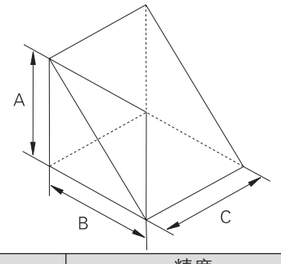

技术指标：

- 材料：K9 精退火光学玻璃
- 尺寸误差：＋0.0/－0.2mm
- 表面面型：λ/2@632.8nm
- 表面光洁度：3–4 级
- 注：A=B=C

技术指标			
型号	名称	尺寸（mm）	精度
HGP101	直角棱镜	10	3′
HGP102	直角棱镜	10	30″
HGP103	直角棱镜	20	3′
HGP104	直角棱镜	20	30″
HGP105	直角棱镜	25.4	3′
HGP106	直角棱镜	25.4	30″
HGP107	直角棱镜	30	3′
HGP108	直角棱镜	30	30″
HGP109	直角棱镜	40	3′
HGP110	直角棱镜	40	30″
HGP111	直角棱镜	50.8	3′
HGP112	直角棱镜	50.8	30″

HGP200 直角屋脊棱镜

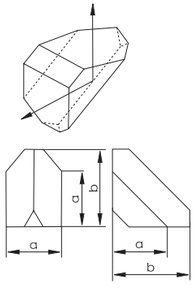

技术指标：

- 材料：K9 精退火光学玻璃
- 尺寸误差：＋0.0/－0.2mm
- 表面面型：λ/2@632.8nm
- 表面光洁度：3–4 级

技术指标				
型号	名称	A（mm）	B（mm）	精度
HGP201	直角屋脊棱镜	18	24.5	5″
HGP202	直角屋脊棱镜	18	24.5	15″
HGP203	直角屋脊棱镜	32	41	5″
HGP204	直角屋脊棱镜	32	41	15″

HGP300 道威棱镜

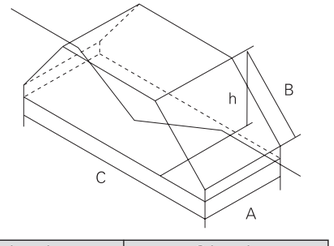

技术指标：

- 材料：K9 精退火光学玻璃
- 尺寸误差：＋0.0/－0.2mm
- 表面面型：λ/2@632.8nm
- 表面光洁度：3–4 级

技术指标				
型号	名称	A（mm）	B（mm）	C(mm)
HGP301	道威棱镜	10	14.14	42.28
HGP302	道威棱镜	20	28.28	84.56

HGP400 格兰—泰勒棱镜

技术指标		
型号	名称	通光孔径 ϕ（mm）
HGP401	格兰－泰勒棱镜	5
HGP402	格兰－泰勒棱镜	8
HGP403	格兰－泰勒棱镜	10
HGP404	格兰－泰勒棱镜	12
HGP405	格兰－泰勒棱镜	15
HGP406	格兰－泰勒棱镜	18

HGP500 渥拉斯顿棱镜

技术指标		
型号	名称	通光孔径（mm）
HGP501	渥拉斯顿棱镜	10×10
HGP502	渥拉斯顿棱镜	12×12
HGP503	渥拉斯顿棱镜	14×14
HGP504	渥拉斯顿棱镜	16×16
HGP505	渥拉斯顿棱镜	18×18
HGP506	渥拉斯顿棱镜	20×20

HGW100 λ/4 波片

技术指标					
型号	波长（nm）	波片组件			波片直径
		ϕ	T	C.A	ϕ（mm）
HGW101	488.0	12.7	4.0	9.0	10.0
HGW102	488.0	25.4	4.0	20.0	22.0
HGW103	514.5	12.7	4.0	9.0	10.0
HGW104	514.5	25.4	4.0	20.0	22.0
HGW105	632.8	12.7	4.0	9.0	10.0
HGW106	632.8	25.4	4.0	20.0	22.0

HGW200 λ/2 波片

技术指标					
型号	波长（nm）	波片组件			波片直径
		ϕ	T	C.A	ϕ（mm）
HGW201	488.0	12.7	4.0	9.0	10.0
HGW202	488.0	25.4	4.0	20.0	22.0
HGW203	514.5	12.7	4.0	9.0	10.0
HGW204	514.5	25.4	4.0	20.0	22.0
HGW205	632.8	12.7	4.0	9.0	10.0
HGW206	632.8	25.4	4.0	20.0	22.0

光栅、显微物镜

GRATINGS AND OPTICAL MICROSCOPE OBJECTIVE LENSES

HGG 系列光栅

技术参数				
型号	光栅尺寸（mm）	刻线数（L/mm2）	闪耀波长（nm）	工作范围（nm）
HGG101	68×68	1800	250	160—500
HGG102	68×68	1200	300	200—600
HGG103	68×68	1200	500	330—1000
HGG104	68×68	600	750	500—1500
HGG105	68×68	300	1250	850—2500
HGG106	55×55	1200	300	200—600
HGG107	55×55	1200	500	330—1000
HGG108	55×55	600	750	500—1500
HGG109	55×55	300	1250	850—2500
HGG110	32×32	1200	300	200—600
HGG111	32×32	1200	500	330—1000
HGG112	32×32	600	750	500—1500
HGG113	32×32	300	1250	850—2500
HGG114	32×32	300	2000	1330—4000
HGG115	32×32	100	6000	4000—12000
HGG116	32×32	50	12000	8000—20000

HGO 系列显微物镜

华光科达备有各种规格的显微物镜供您选择。

技术指标						
型号	HGO101	HGO102	HGO103	HGO104	HGO105	HGO106
倍率（×）	4	10	20	40	60	100
数值孔径	0.10	0.25	0.40	0.65	0.85	1.25
焦距（mm）	31.0	17.13	8.9	4.65	2.969	2.906
工作距离（mm）	37.5	7.36	0.78	0.632	0.59	0.198

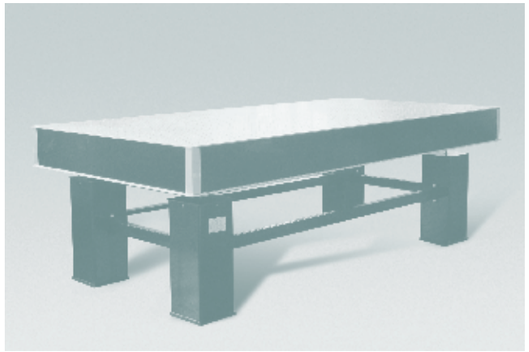

光学平台系列

光学平台／平板系列产品具有抗振性强，安装孔多等优点，主要用于实验室搭建光路或固定仪器，也常用作工业检测平台。根据不同台面尺寸，不同材料，不同结构分为数个系列，同时备有光学平台支架供您选择。

华光科达承接各种特殊规格光学平台／平板的制作，可配装气垫及安装自动平衡系统。

光学平台系列 TABLES

光学平板 SOLID BREADBOARDS

HG100/110SB 系列光学平板 146

HG120SB 系列光学平板 146

光学平台 SOLID BREADBOARDS

HG100HB 系列光学平台 147

HG100HBS 系列光学平台支架 148

HG200HB 系列普通型光学平台 150

HG400HB 系列自动平衡型光学平台 151

HG500HB 系列教学型实验平台 152

光学平板

SOLID BREADBOARDS

HG100/110SB 系列光学平板

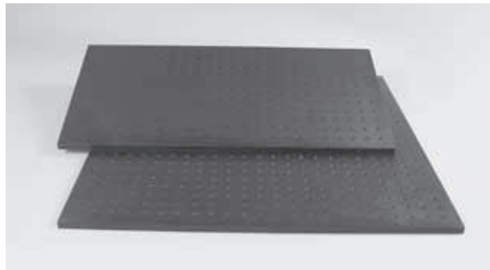

主要特征：

- 采用优质铝合金精加工而成，重量轻，容易搬动；
- 台面阵列的标准孔距螺纹孔便于固定各种调整架；
- 表面精饰处理，美观耐用；
- 特殊规格、特殊材料接受订做。

HG100SB 系列

技术指标：

- 厚度：13mm
- 平面度：0.08mm/600mm²
- 孔距：25×25mm 阵列
- 孔径：M6
- 材料：优质铝合金

技术指标：	
型号	台面尺寸（mm）
HG101SB	300×300×13
HG102SB	300×600×13
HG103SB	600×600×13
HG104SB	450×600×13

HG110SB 系列

技术指标：

- 厚度：19mm
- 平面度：0.08mm/600mm²
- 孔距：25×25mm 阵列
- 孔径：M6
- 材料：优质铝合金

技术指标	
型号	台面尺寸（mm）
HG111SB	300×300×19
HG112SB	300×600×19
HG113SB	600×600×19

HG120SB 系列光学平板

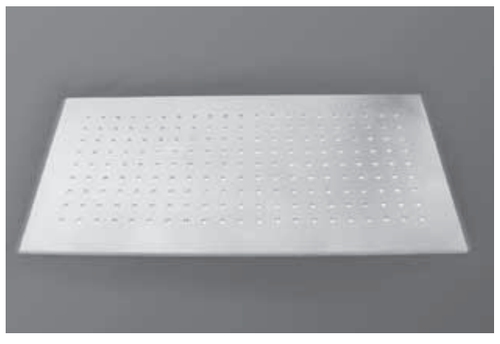

主要特征：

- 采用优质不锈钢精加工而成；
- 台面阵列的标准孔距螺纹孔便于固定各种调整架；
- 特殊规格、特殊材料接受定做。

技术指标：

- 厚度：6mm
- 平面度：0.08mm/600mm²
- 孔距：25×25mm 阵列
- 孔径：M6
- 材料：优质不锈钢

技术指标	
型号	台面尺寸（mm）
HG121SB	300×300×6
HG122SB	300×600×6
HG123SB	600×600×6

光学平台

HONEYCOMB CORE BREADBOARDS

HG100HB 系列光学平台

主要特征：

- 内芯采用钢制蜂窝支撑，抗振性能好；
- 精心加工的铁磁不锈钢台面平面度高；
- 乌光效果特别适用于光学实验，不刺激眼睛，减少杂散光；
- 台面阵列的标准孔距螺纹孔便于固定各种调整架。

技术指标：

- 厚度：50mm/100mm
- 平面度：0.08mm/600mm²
- 孔距：25×25mm
- 孔径：M6

技术参数		
型号	台面尺寸（mm）	台面厚度（mm）
HG101HB	300×300	50
HG102HB	300×600	50
HG103HB	300×900	50
HG104HB	300×1200	50
HG105HB	600×600	50
HG106HB	600×900	50
HG107HB	600×1200	50
HG108HB	900×900	50
HG109HB	900×1200	50
HG110HB	900×1500	50
HG111HB	900×1800	50
HG112HB	900×2000	50
HG121HB	900×1200	100
HG122HB	900×1500	100
HG123HB	900×1800	100
HG124HB	900×2000	100
HG125HB	900×2400	100

HG100HBS 系列光学平台支架

HG101HBS 型光学平台支架

主要特征：

- 采用优质结构钢制造，高弹性橡胶垫与台面接触；
- 抗振动能力强，刚性好，稳定性特佳；
- 支点用精加工螺纹连接，高度可调，保证台面的水平和垂直。

技术指标：

- 支架高度：700mm
- 可调范围：＋30mm ～－10mm
- 适用台面尺寸： 600×900
  900×900 、900×1200

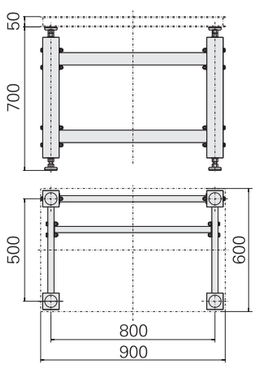

HG102HBS 型光学平台支架

技术指标：

- 支架高度：700mm
- 可调范围：＋30mm ～－10mm
- 适用台面尺寸：900×1500
  900×1800 、900×2000

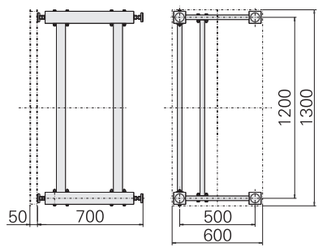

HG111HBS 型光学平台支架

主要特征：

- 外形尺寸同HG101HBS型平台支架;
- 支架底部加装轮子，便于移动。

技术指标：

- 支架高度：700mm
- 可调范围：＋30mm ～－10mm

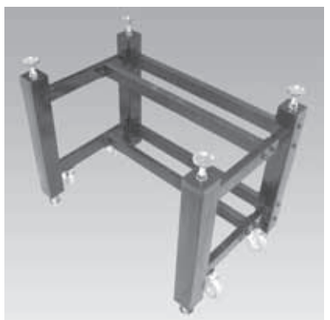

HG101HBS 型光学平台支架

主要特征：

- 采用优质结构钢制造，高弹性橡胶垫与台面接触；
- 抗振动能力强，刚性好，稳定性特佳；
- 支点用精加工螺纹连接，高度可调，保证台面的水平和垂直；
- 适用于台面厚度 100mm 的光学平台。

技术指标：

- 支架高度：650mm
- 可调范围：＋30mm ～－10mm
- 适用台面尺寸： 600×900
  900×900 、900×1200

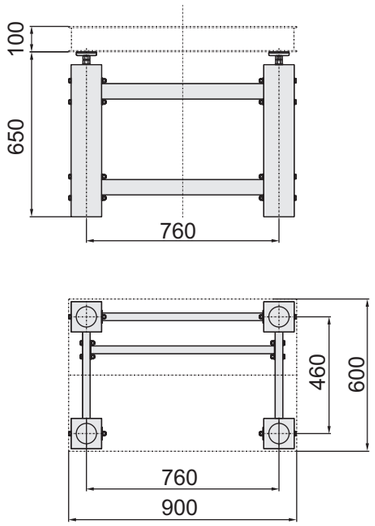

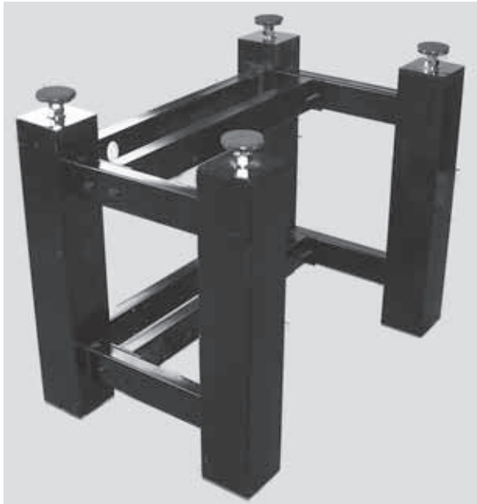

光学平台

HONEYCOMB CORE BREADBOARDS

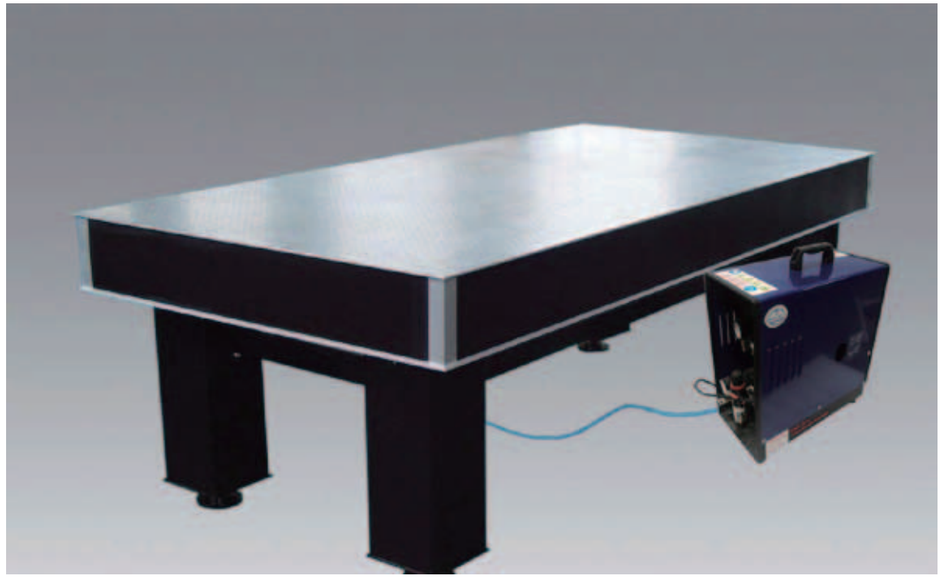

HG200HB 系列普通型光学平台

主要特征：

- 不锈钢面板，内心采用蜂窝结构；
- 台面平直度公差 0.05mm/m²，表面光洁度小于 1.6μm。

技术指标			
型号	长 × 宽 × 高（mm）	备注	自重（kg）
HG201HB	1800×1200×800	四支撑，M6 螺孔阵距 25，限载 800 公斤	400
HG202HB	2000×1000×800	四支撑，M6 螺孔阵距 25，限载 800 公斤	450
HG203HB	2000×1200×800	四支撑，M6 螺孔阵距 25，限载 800 公斤	520
HG204HB	2400×1200×800	四支撑，M6 螺孔阵距 25，限载 800 公斤	650
HG205HB	3000×1000×800	六支撑，M6 螺孔阵距 50，限载 950 公斤	900
HG206HB	3000×1200×800	六支撑，M6 螺孔阵距 50，限载 950 公斤	1150
HG207HB	3000×1500×800	六支撑，M6 螺孔阵距 50，限载 950 公斤	1250
HG208HB	3500×1200×800	六支撑，M6 螺孔阵距 50，限载 1200 公斤	1350
HG209HB	3500×1500×800	六支撑，M6 螺孔阵距 50，限载 1200 公斤	1750
HG210HB	4000×1500×800	六支撑，M6 螺孔阵距 50，限载 1200 公斤	1850
HG211HB	4200×1500×800	六支撑，M6 螺孔阵距 125，限载 1500 公斤	2000
HG212HB	4800×1500×800	八支撑，M6 螺孔阵距 125，限载 2500 公斤	2300
HG213HB	5400×1500×800	八支撑，M6 螺孔阵距 125，限载 2500 公斤	2600
HG214HB	6000×1500×800	八支撑，M6 螺孔阵距 125，限载 2500 公斤	2900

HG400HB 系列自动平衡型光学平台

主要特征：

- 不锈钢面板，内心采用蜂窝结构，气垫隔震，可自动平衡；
- 台面平直度公差 0.05mm/m²，表面光洁度 0.8 ～ 1.6μm；
- 系统固有隔振频率 1.2Hz ～ 2.0Hz。

技术指标			
型号	长 × 宽 × 高（mm）	备注	自重（kg）
HG401HB	1800×1200×800	气垫，四支撑，M6 螺孔阵距 25，限载 800 公斤	400
HG402HB	2000×1000×800	气垫，四支撑，M6 螺孔阵距 25，限载 800 公斤	450
HG403HB	2000×1200×800	气垫，四支撑，M6 螺孔阵距 25，限载 800 公斤	520
HG404HB	2400×1200×800	气垫，四支撑，M6 螺孔阵距 25，限载 800 公斤	650
HG405HB	3000×1000×800	气垫，六支撑，M6 螺孔阵距 50，限载 950 公斤	900
HG406HB	3000×1200×800	气垫，六支撑，M6 螺孔阵距 50，限载 950 公斤	1150
HG407HB	3000×1500×800	气垫，六支撑，M6 螺孔阵距 50，限载 950 公斤	1250
HG408HB	3500×1200×800	气垫，六支撑，M6 螺孔阵距 50，限载 950 公斤	1350
HG409HB	3500×1500×800	气垫，六支撑，M6 螺孔阵距 50，限载 1200 公斤	1750
HG410HB	4000×1500×800	气垫，六支撑，M6 螺孔阵距 125，限载 1200 公斤	1850
HG411HB	4200×1500×800	气垫，六支撑，M6 螺孔阵距 125，限载 1500 公斤	2000
HG412HB	4800×1500×800	气垫，八支撑，M6 螺孔阵距 125，限载 2500 公斤	2300
HG413HB	5400×1500×800	气垫，八支撑，M6 螺孔阵距 125，限载 2500 公斤	2600
HG414HB	6000×1500×800	气垫，八支撑，M6 螺孔阵距 125，限载 2500 公斤	2900

光学平台
光学平台

光学平台

HONEYCOMB CORE BREADBOARDS

HG500HB 系列教学型实验平台

技术指标		
型号	尺寸（mm）	台面厚度（mm）
HG501HB	700 × 500 × 800	80
HG502HB	1000 × 600 × 800	90
HG503HB	1200 × 800 × 800	120
HG504HB	1500 × 1000 × 800	140
HG505HB	1800 × 1000 × 800	150

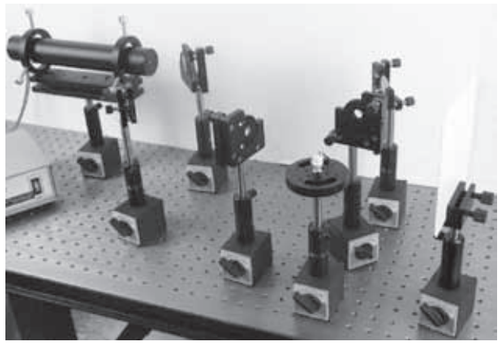

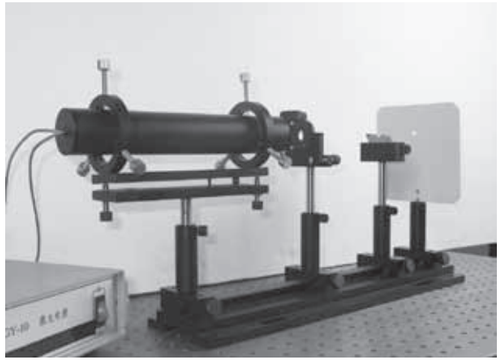

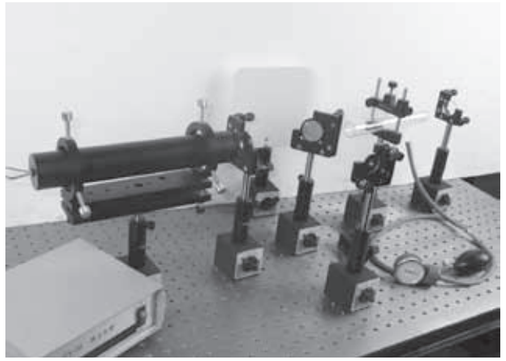

质量在于细节

 TEL：010-69558044 Fax：010-69558044 Email: 18611715668@163.com